Плунжерные зажимы

Сталь / нержавеющая сталь, для нажимно-вытяжного зажима

ХАРАКТЕРИСТИКИ

Типы

- Тип **AS**: без установочного кронштейна
- Тип **ASW**: с установочным кронштейном

Вариант исполнения из стали

Детали из листового металла
Науглероженная сталь C10
Оцинковка, пассивирование (воронение)

Все подвижные части
смазаны специальной смазкой

Рукоятка
Твёрдый маслостойкий пластик, цвет красный

Вариант исполнения из нержавеющей стали NI

- Детали из листовой стали AISI 304
- Другие детали AISI 303

Все подвижные части
смазаны специальной смазкой

Рукоятка
Твёрдый маслостойкий пластик, цвет красный

ТЕХНИЧЕСКАЯ ИНФОРМАЦИЯ

- Характеристики нержавеющей стали (см. стр. A26)

АКСЕССУАРЫ

- Держатели для зажимных болтов (см. стр. 1623)

ИНФОРМАЦИЯ

Плунжерные зажимы GN 843.1 могут быть установлены на крепёжном кронштейне (тип ASW) или непосредственно на зажимном приспособлении.
Способ крепления центральной втулки позволяет устанавливать рукоятку управления в наиболее подходящее положение.
Плунжерные зажимы GN 843.1 заменяют стандартные GN 843.
- Общая информация о шарнирных зажимах (см. стр. 1560)

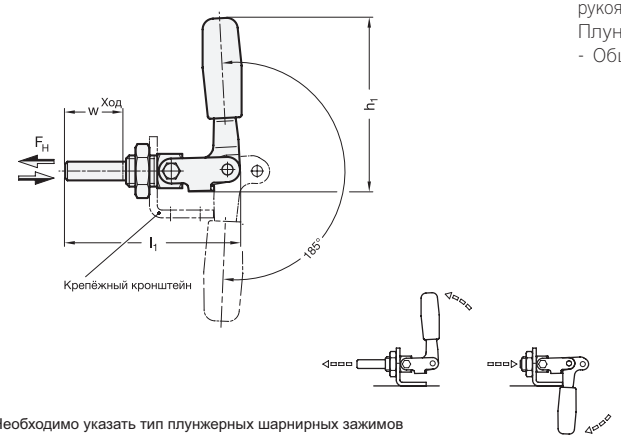

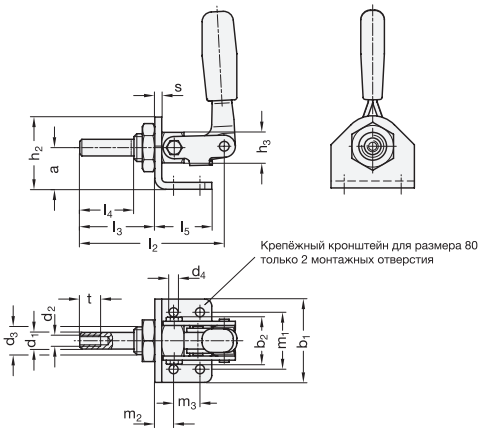

* Необходимо указать тип плунжерных шарнирных зажимов

AS
без монтажного кронштейна

ASW
с монтажным кронштейном

GN 843.1

Описание	Размер	Fн в H	a	b1	b2	d1	d2	d3	d4	h1 ≈	h2	h3	l1 ≈	l2 ≈	l3 ≈	l4 ≈	l5	m1	m2	m3	s	t	w	⚖
GN 843.1-80-*	80	3000	24	35	29	10	M 6	M 16 x 1.5	5.5	70.5	38.5	19	71	65	34	22	22	20	12	-	4	12	21	133
GN 843.1-165-*	165	5400	32	60	35	12	M 8	M 20 x 1.5	6.5	110	50	22	112	104	54	39	41	41	13.5	19	5	15	38	332
GN 843.1-340-*	340	7000	48	75	47.6	16	M 10	M 24 x 2	8.5	146	70	30	173	162	85	68	59	55	19	25	5	18	66	830

GN 843.1-NI

STAINLESS STEEL

Описание	Размер	Fн в H	a	b1	b2	d1	d2	d3	d4	h1 ≈	h2	h3	l1 ≈	l2 ≈	l3 ≈	l4 ≈	l5	m1	m2	m3	s	t	w	⚖
GN 843.1-80-*-NI	80	3000	24	35	29	10	M 6	M 16 x 1.5	5.5	70.5	38.5	19	71	65	34	22	22	20	12	-	4	12	21	136
GN 843.1-165-*-NI	165	5400	32	60	35	12	M 8	M 20 x 1.5	6.5	110	50	22	112	104	54	39	41	41	13.5	19	5	15	38	333
GN 843.1-340-*-NI	340	7000	48	75	47.6	16	M 10	M 24 x 2	8.5	146	70	30	173	162	85	68	59	55	19	25	5	18	66	820

Массовый тип AS

Все права на модели ELESA и GANTER защищены.
При копировании наших чертежей всегда указывайте их источник.